令和５年度　愛媛県小中学年別卓球大会
中学１年女子

令和６年３月９日
松山市総合コミュニティセンター体育館

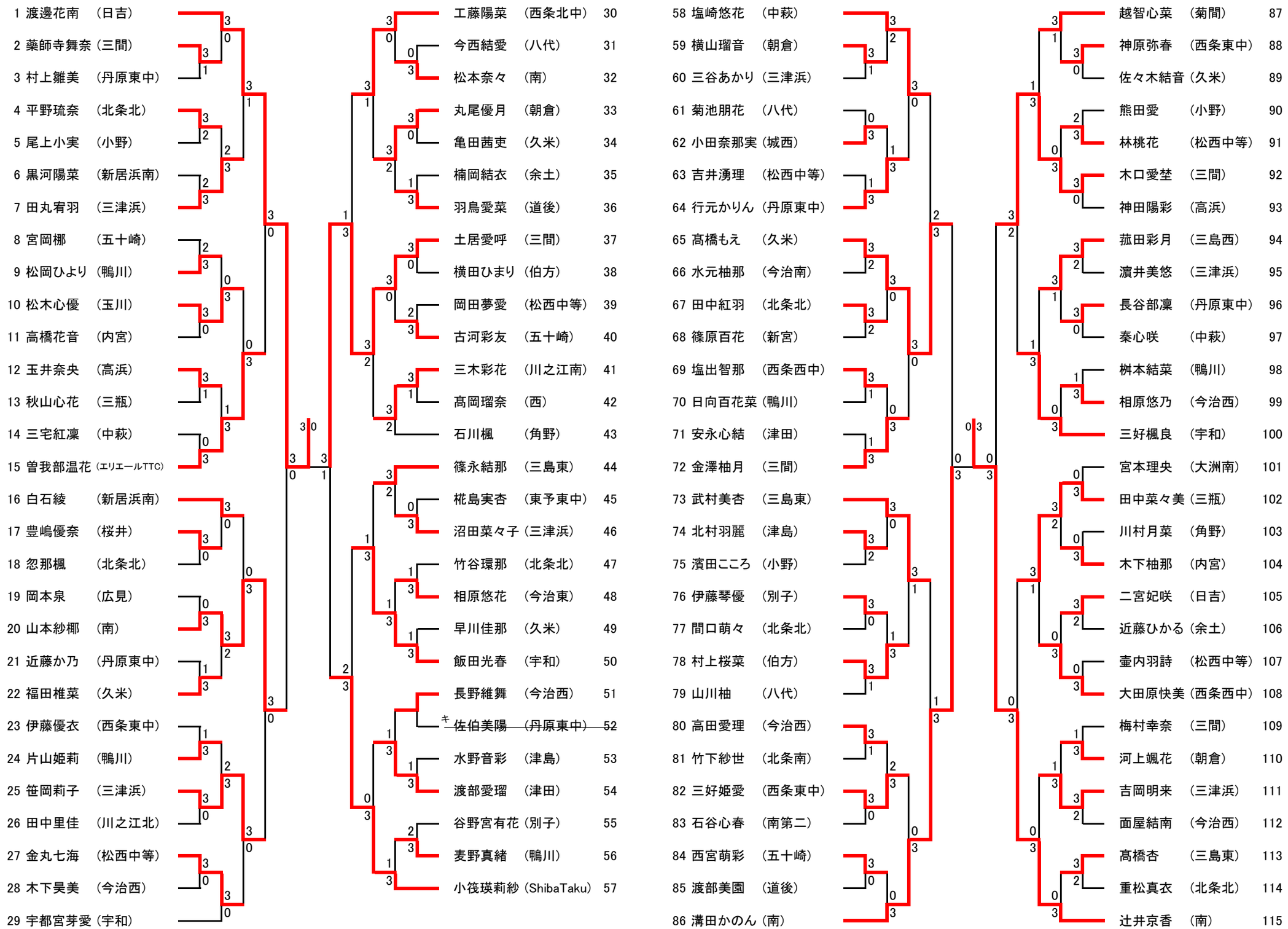

決勝　1 渡邊花南（日吉）　1―3　115 辻井京香（南）